RENAULT

N.T.3937A

X74, et PHASE DOCUMENTAIRE 1

Remplacement des paliers élastiques de train arrière

LAGUNA II Phase I : XGXX

Document de base : MR 339

Sous-chapitre concerné : 33A

Méthode de dépose - repose des paliers élastiques du train arrière.

Edition 4

77 11 336 620 **AOUT 2005** **Edition Française**

"Les Méthodes de Réparation prescrites par le constructeur, dans ce présent document, sont établies en fonction des spécifications techniques en vigueur à la date d'établissement du document.

Elles sont susceptibles de modifications en cas de changements apportés par le constructeur à la fabrication des différents organes et accessoires des véhicules de sa marque."

Tous les droits d'auteur sont réservés à Renault.

La reproduction ou la traduction même partielle du présent document ainsi que l'utilisation du système de numérotage de référence des pièces de rechange sont interdites sans autorisation écrite et préalable de Renault.

© Renault s.a.s. 2006

Remplacement des paliers élastiques de train arrière

Sommaire

Pages

33A **ELÉMENTS PORTEURS ARRIÈRE**

Palier élastique d'essieu arrière : Dépose - Repose 33A-1

Outillage spécialisé indispensable	
Tar. 1751	Outillage pour le remplacement des coussinets élastiques de train arrière.

Précautions à respecter lors de cette opération:

- remplacer les deux articulations élastiques,
- remplacer l'articulation droite puis gauche,
- ne pas rayer la surface traitée des articulations élastiques,
- ne pas utiliser de clé à choc sur l'outil **(Tar. 1751)**.

DÉPOSE

I - ÉTAPE DE PRÉPARATION À LA DÉPOSE

❑ Mettre le véhicule sur un pont élévateur à deux colonnes (voir **MR 339, Mécanique, 02A, Moyen de levage, Pont à prise sous caisse**).

❑ Déposer le train arrière complet (voir **MR 339, Mécanique, 33A, Eléments Porteurs arrière, Train arrière)**.

II - ÉTAPE DE DÉPOSE DE LA PIÈCE ÉTUDIÉE

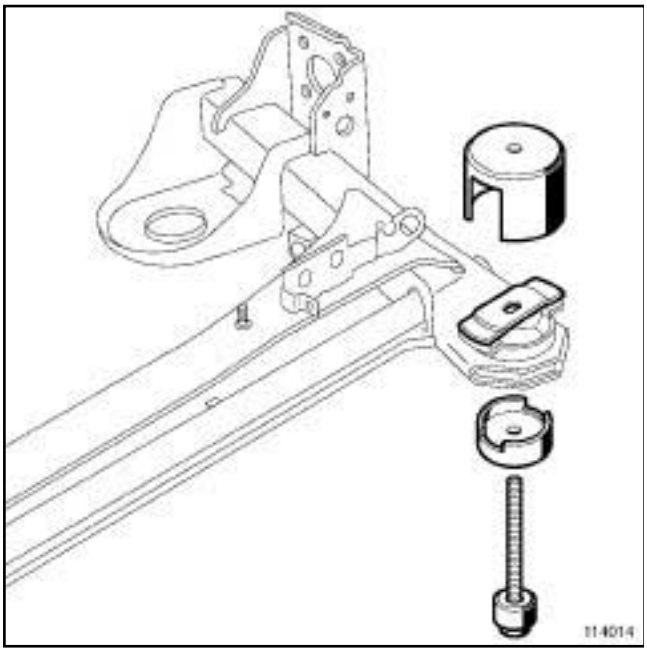

114014

❑ Mettre en place l'outil de remplacement des articulations élastiques **(Tar. 1751)**.Utiliser les éléments repérés **A** (sur l'outil).

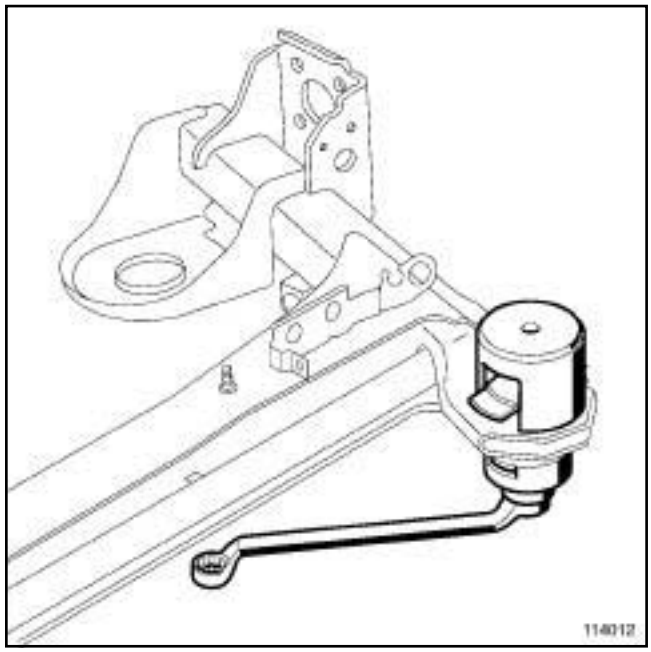

114012

❑ Serrer la vis jusqu'à l'extraction de l'articulation.

❑ Déposer :

- l'outil **(Tar. 1751)** ,
- l'articulation de train arrière.

REPOSE

I - ÉTAPE DE REPOSE DE LA PIÈCE ÉTUDIÉE

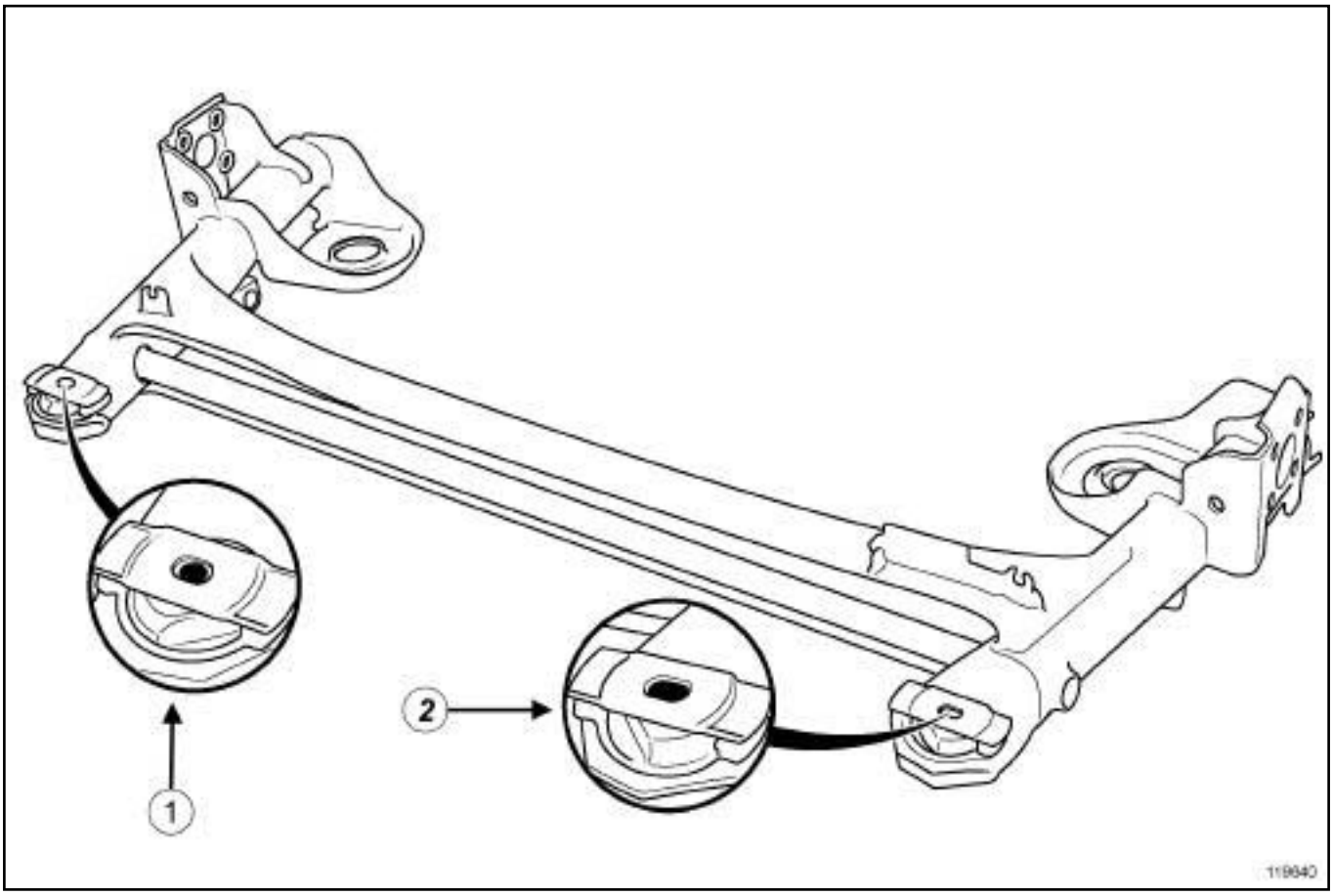

119640

(**1**) Articulation élastique possédant un trou cylindrique côté droit du véhicule

(**2**) Articulation élastique possédant un trou oblong côté gauche du véhicule

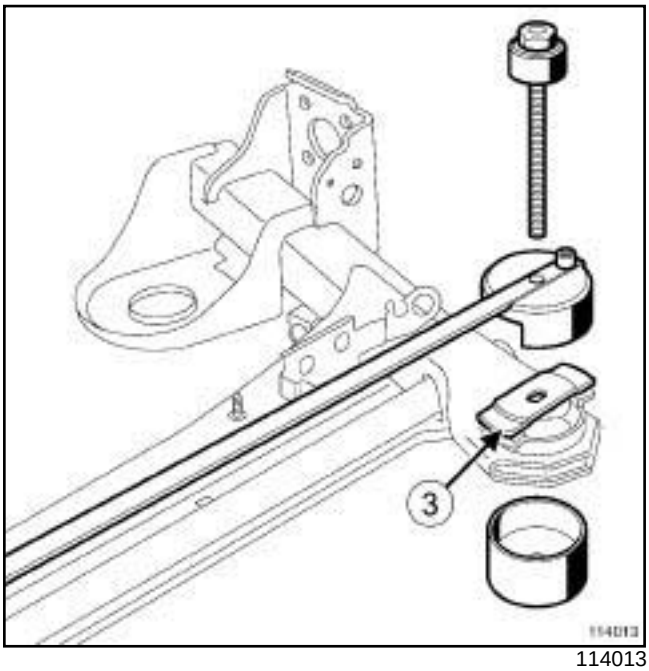

114013

❑ Positionner, manuellement, l'articulation neuve (**3**) .

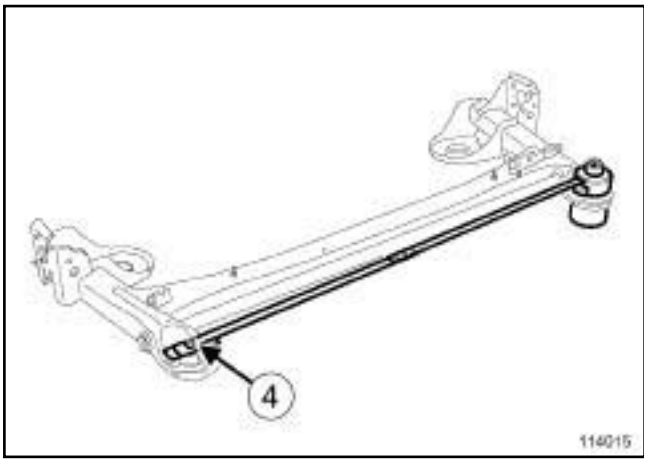

114015

- Mettre en place l'outil de remplacement des articulations élastiques **(Tar. 1751)**.
- Placer l'index ***(4)*** de la barre, dans le trou de l'articulation non déposée. Utiliser les éléments repérés **B** (sur l'outil).

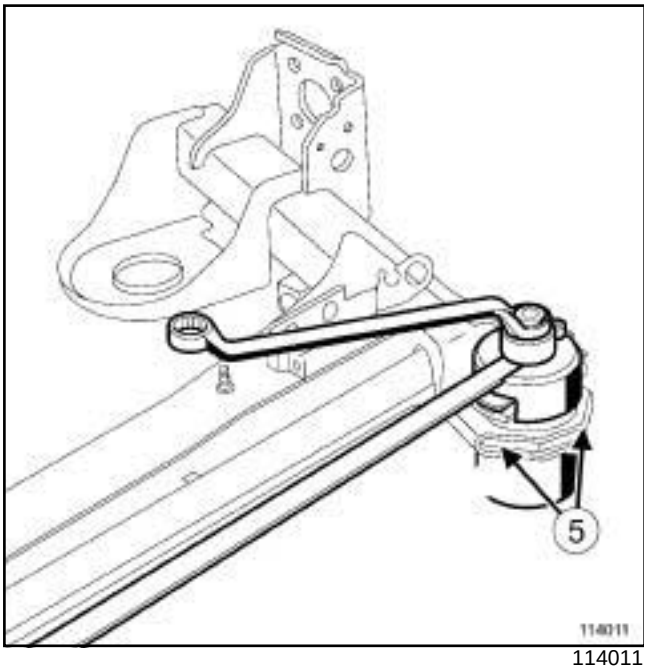

114011

- Déposer l'outil **(Tar. 1751)**.
- Reproduire les opérations sur le côté opposé.
- Appliquer la peinture Référence : **7711419416**, sur la surface extérieure métallique, visible, des articulations élastiques ***(5)*** .

> Nota :
>
> Temps de séchage de la peinture : 1 heure.

II - ÉTAPE FINALE

- Reposer le train arrière complet (voir **MR 339, Mécanique, 33A, Eléments Porteurs arrière, Train arrière)**.